GASSNER.

STAINLESS LUXURY IN POOL

Firmengeschichte



1970
Firmengründung
Johann Gassner

1995
Neuerrichtung am
Standort - Neuzeug

1998
Produktion des
ersten Edelstahlpools

2005
Erweiterung
Produktion (2. Halle)

2004
Pool-Vollsortimenter
inkl. Wasseraufbereitung

2022
Firmenübernahme
BWT

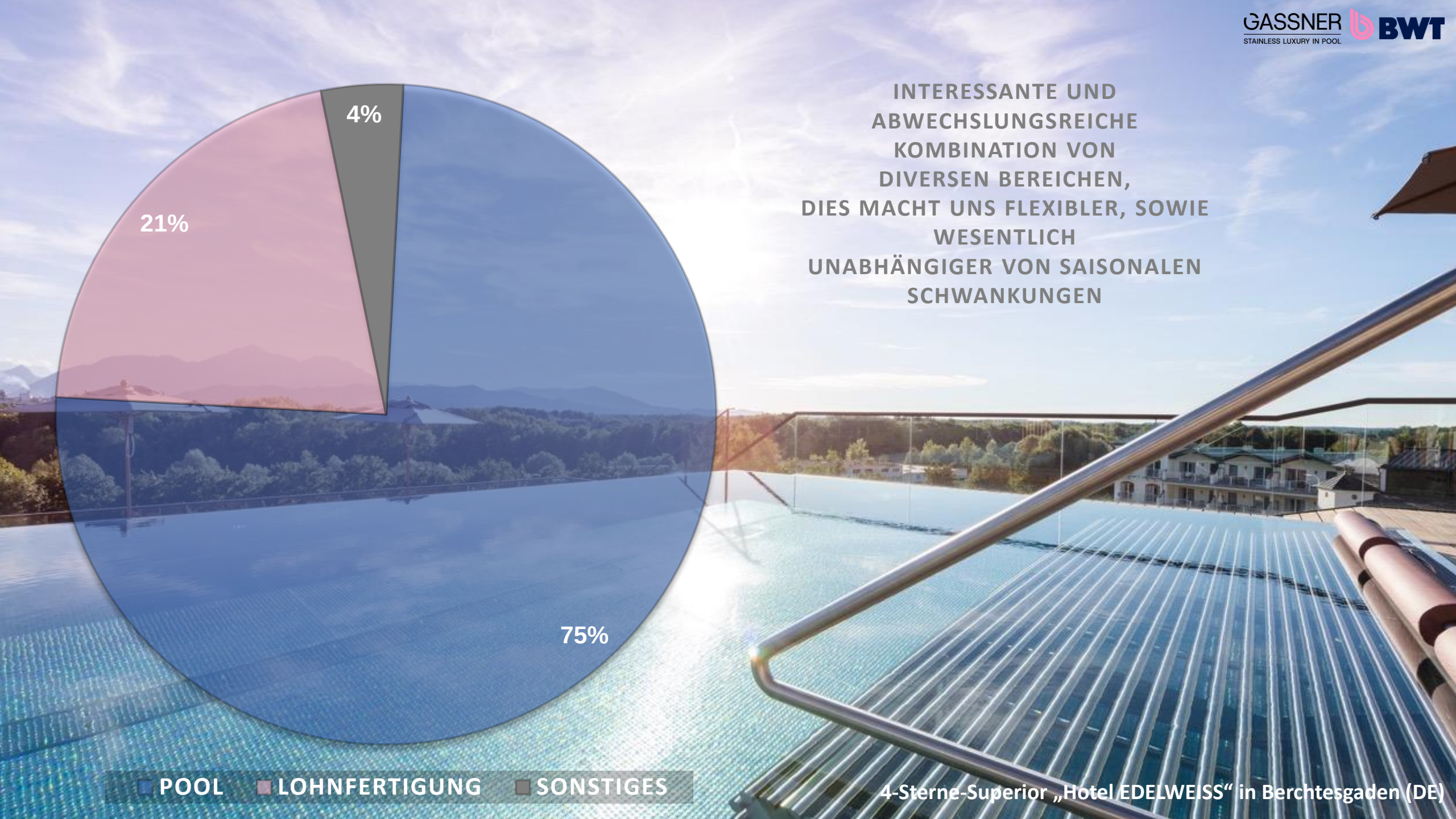

INTERESSANTE UND ABWECHSLUNGSREICHE KOMBINATION VON DIVERSEN BEREICHEN, DIES MACHT UNS FLEXIBLER, SOWIE WESENTLICH UNABHÄNGIGER VON SAISONALEN SCHWANKUNGEN

4-Sterne-Superior „Hotel EDELWEISS“ in Berchtesgaden (DE)



WARUM GASSNER ?

4-Stern Superior Wellness- und Wohlfühlresort „PETERNHOF“ in Kössen (AT)



Freitragendes Becken

- ✓ Keine Betonwanne bzw. Stützmauern notwendig und somit keine Durchbrüche (Schnittstellen)
- ✓ Becken im Standard mit 6 cm isoliert an Boden und Wänden



Montage in eine Betonwanne

- ✓ Trotz der Betonwanne statische Versteifung der Wände, deren Ablastung erfolgt dann jedoch zur Wand
- ✓ Isolierung sitzt direkt am Becken und wird verklebt ausgeführt, kaum Bildung von Kondensat
- ✓ Besonders schöne Ebenheit der Seitenwände während und nach der Wasserfüllung durch diese Bauweise

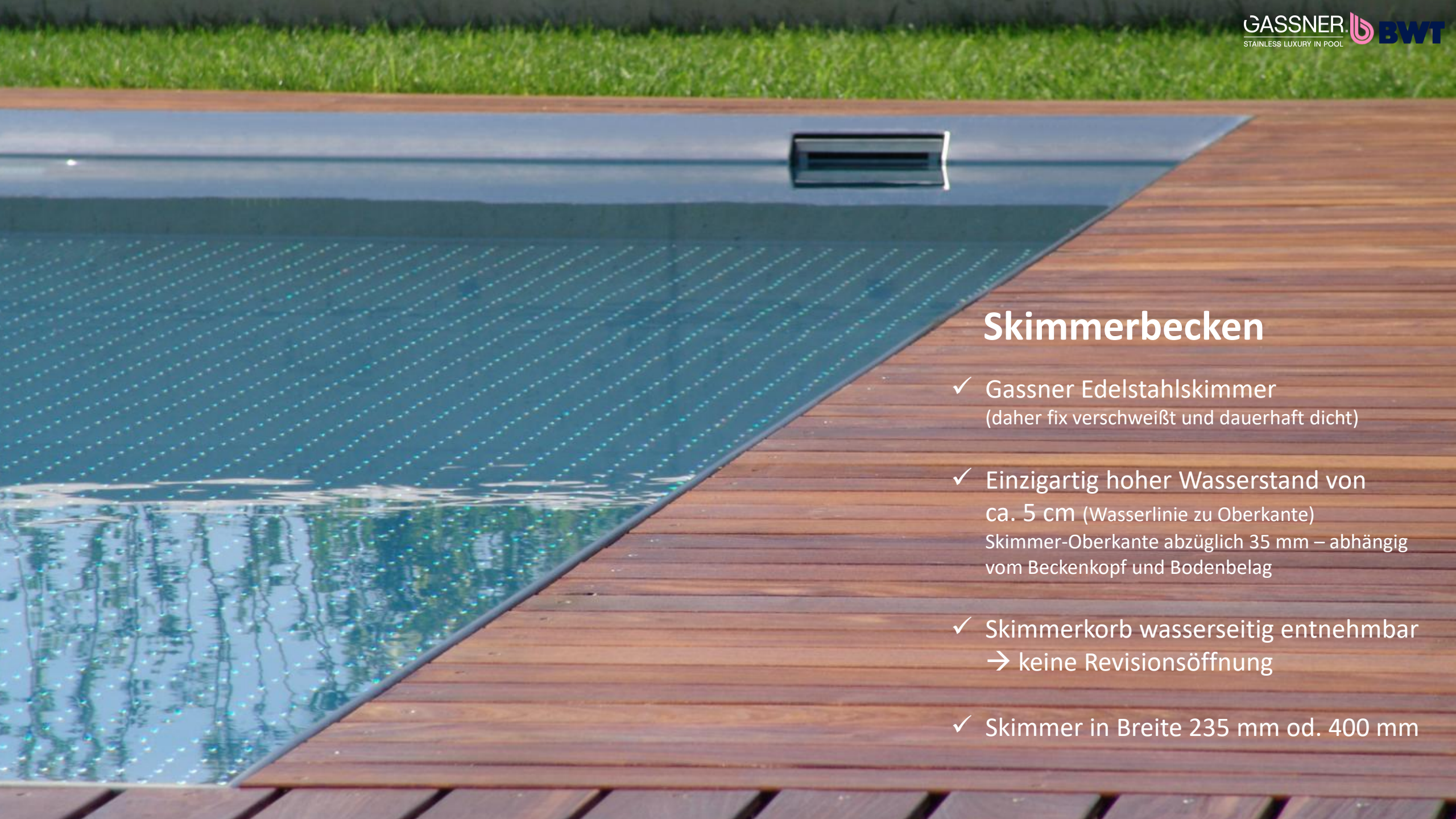

Skimmerbecken

- ✓ Gassner Edelstahlskimmer
  (daher fix verschweißt und dauerhaft dicht)
- ✓ Einzigartig hoher Wasserstand von ca. 5 cm (Wasserlinie zu Oberkante)
  Skimmer-Oberkante abzüglich 35 mm – abhängig vom Beckenkopf und Bodenbelag
- ✓ Skimmerkorb wasserseitig entnehmbar
  → keine Revisionsöffnung
- ✓ Skimmer in Breite 235 mm od. 400 mm





Überlaufbecken

- ✓ Eigens entwickeltes Einstellsystem der Überlaufkante mittels Edelstahlgewindestangen (ca. alle 50 – 60 cm)
- ✓ Ein gleichmäßiges Überlaufen an allen Seiten ist die Voraussetzung für ein funktionierendes Überlaufbecken.
- ✓ Bei Überlaufbecken ist bei Endkunden ein Niveauprotokoll eines externen Vermessungsbüros inkludiert.



Noppung

- ✓ Die Noppung des Beckenbodens wird der Beckenform angepasst.
- ✓ Gleiche Abstände zu Wänden und Stiegen
- ✓ Alle Bodenelemente werden im Standard genoppt.
  (schönere Optik, kleinere Kratzer sowie Bodenschweißnähte verlieren sich)
- ✓ Noppen entsprechen der Norm und gewährleisten eine optimale Anti-Rutsch-Sicherheit

Runder Übergang

- ✓ Zwischen Boden und Wand, gibt strömungstechnisch Schmutz und Ablagerungen keine Chance hier sich abzulagern und Streifen zu bilden

- ✓ Eine 100%ige Reinigung des Übergangs durch einen Poolroboter wird zusätzlich unterstützt durch die Verringerung des Abstands in der nicht vorhandenen Kante des Beckens.



Einstiege flexibel und individuell



Eckeinstieg



Einstieg öffentlich
(mit Trittmarkierung und Handlauf)

Einstieg freitragend (Breite max. 60 cm)



Einstieg-Kombi mit Rollositzbank



Einstieg mit Podest



Einstieg Sonderanfertigung

Individueller Abschluss (Skimmer)

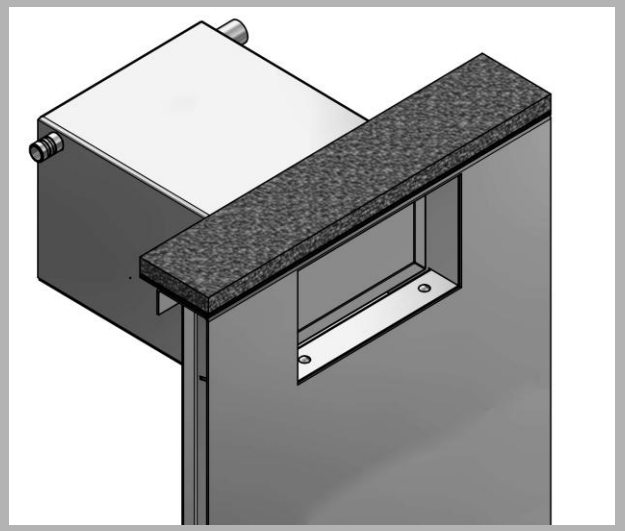

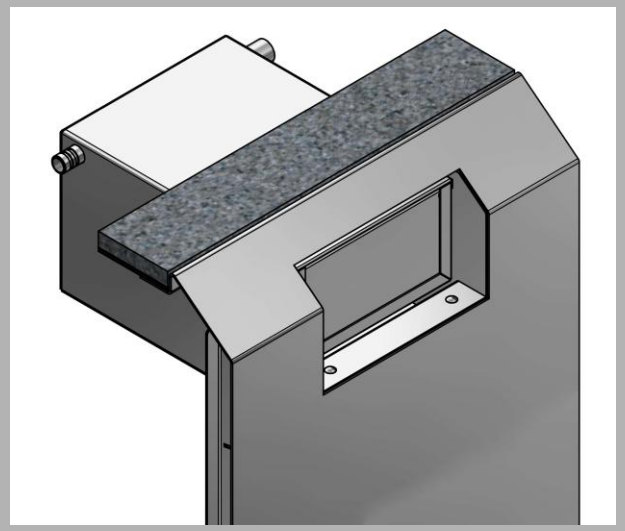

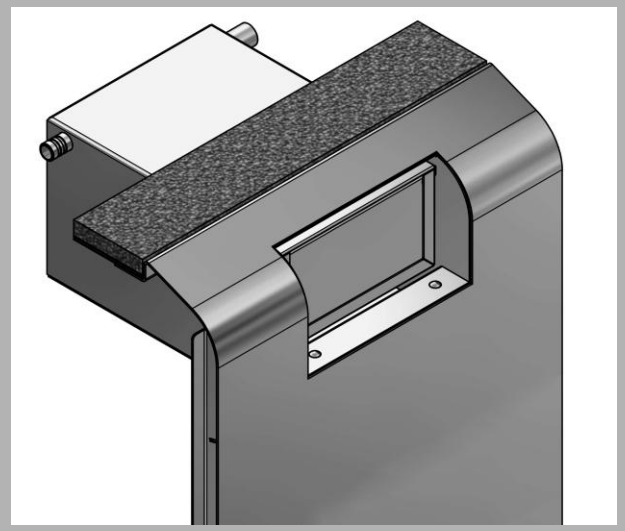

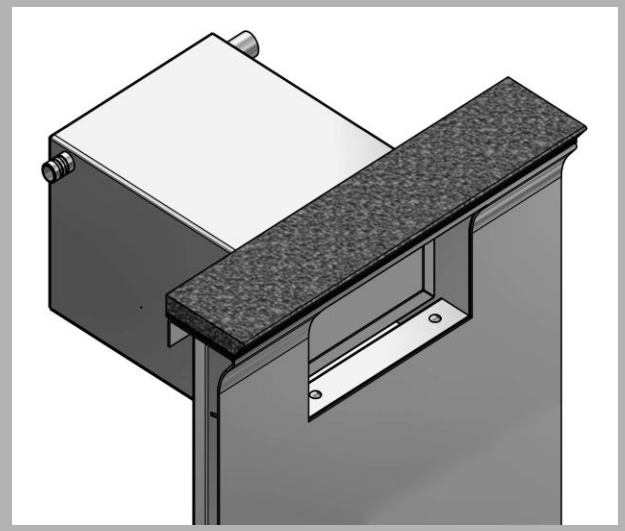

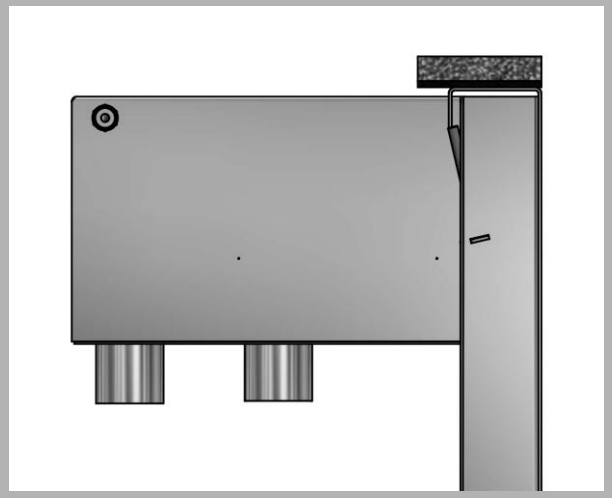

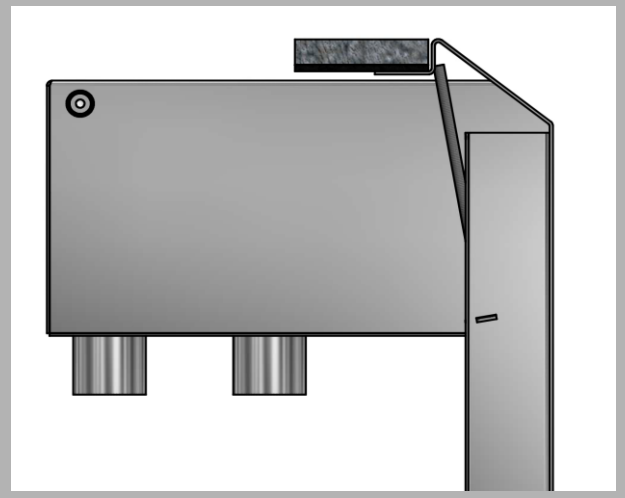

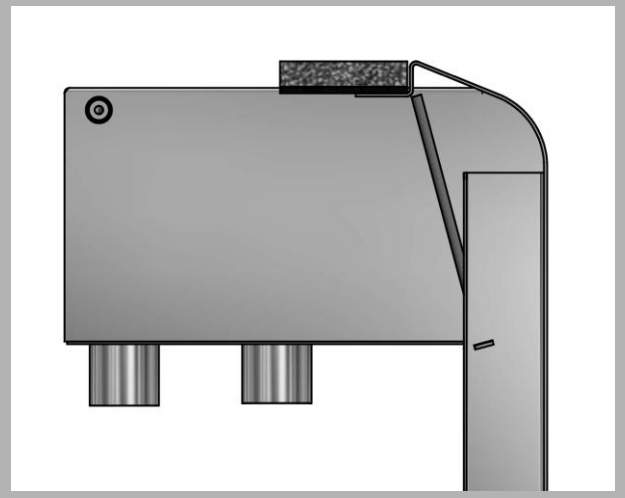

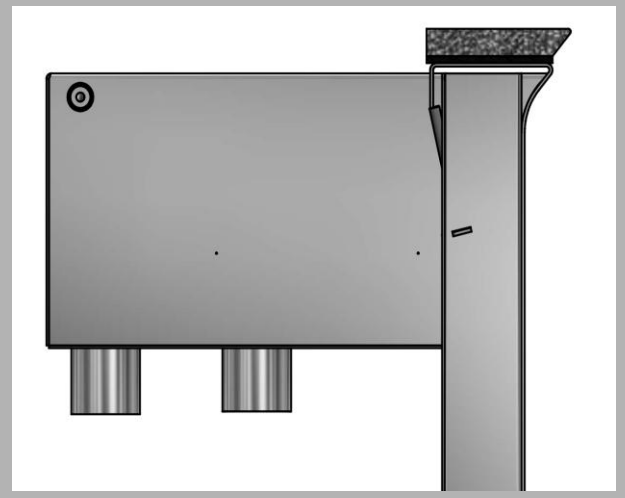

gerade
(Bodenbelag darüber)

schräg
(Bodenbelag anschließend)

rund
(Bodenbelag anschließend)

Wellenreflexion
(Bodenbelag darüber)

Individueller Abschluss (Überlauf)

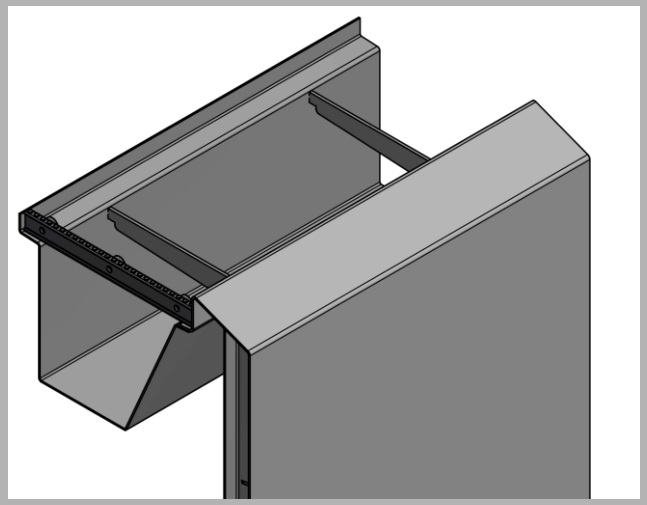

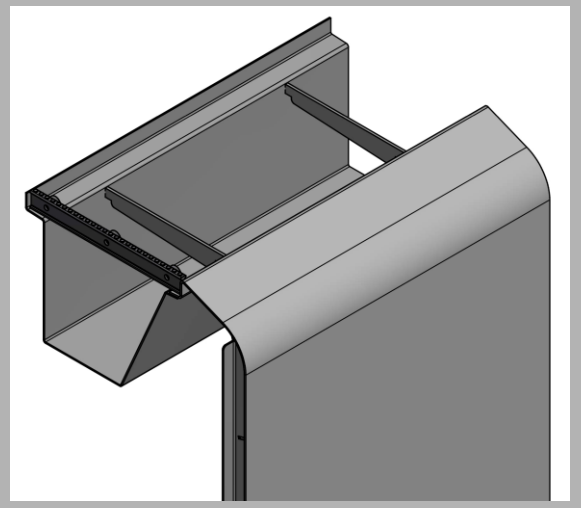

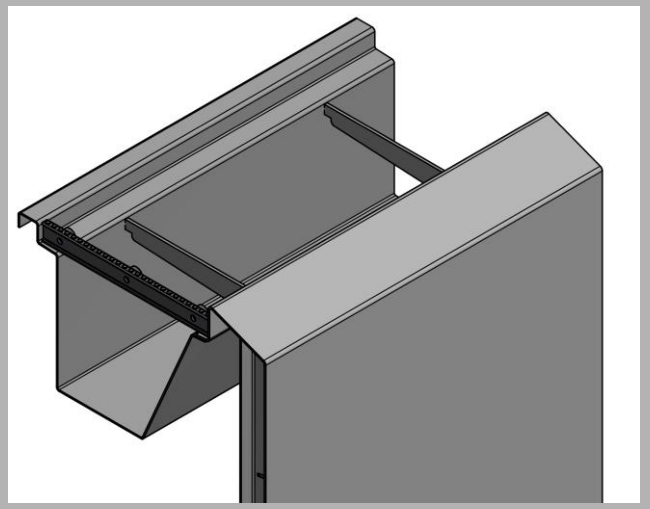

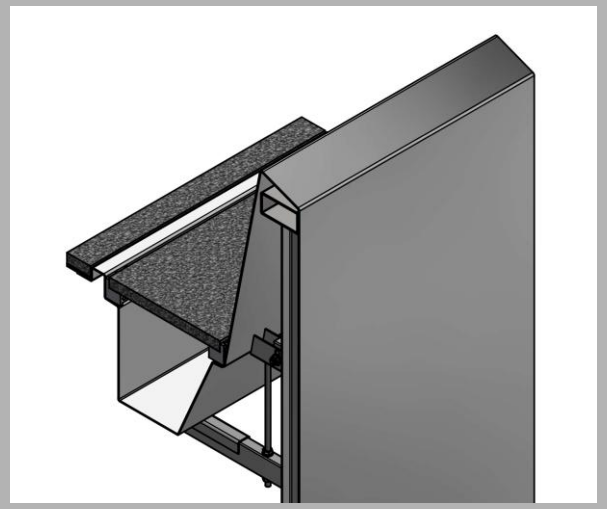

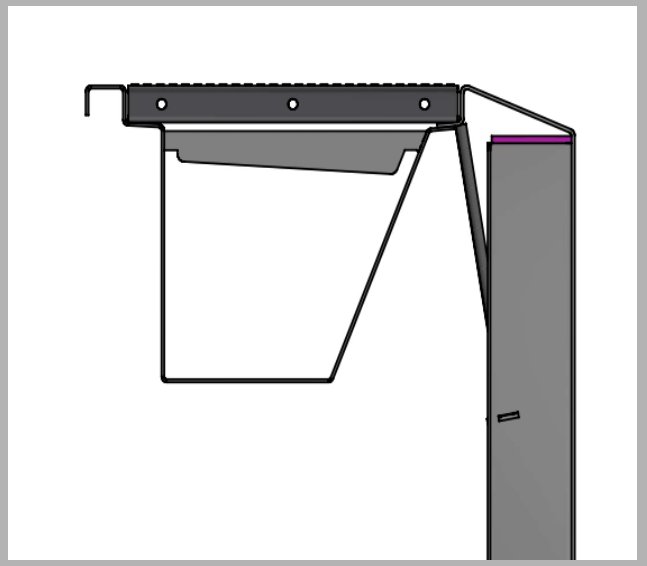

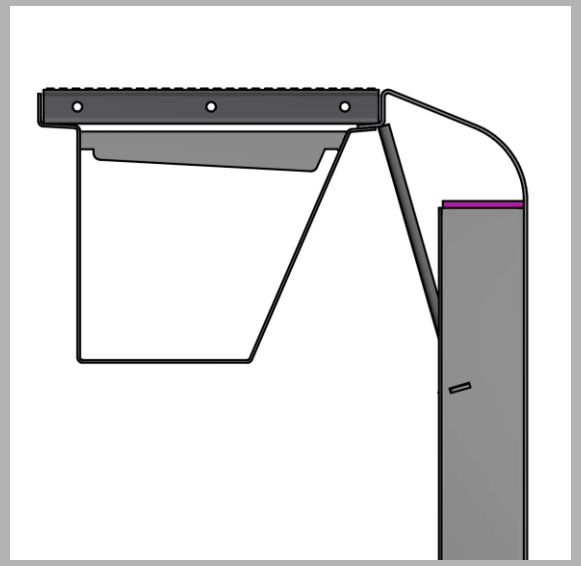

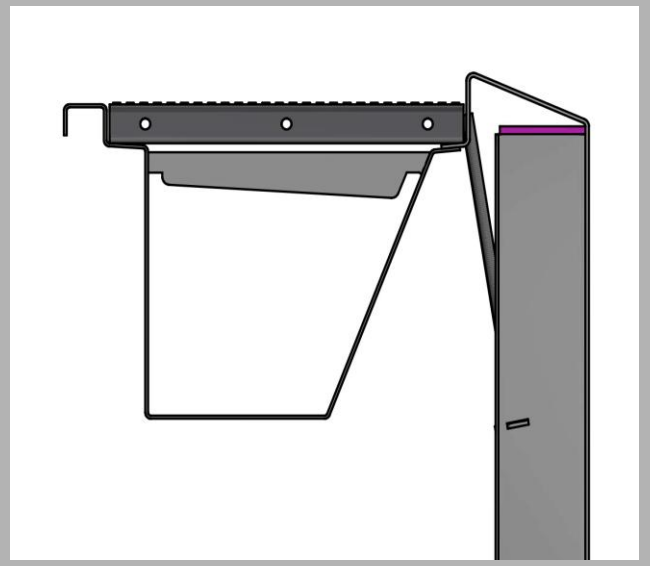

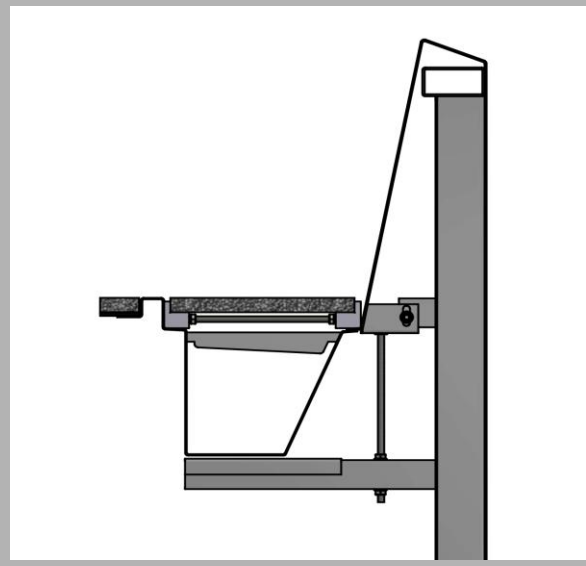

schräg

rund

schräg
(mit Griffkante)

Infinity
(Wasservorhang)

GASSNER
STAINLESS LUXURY IN POOL
BWT

Überlaufrinne mit Stein

- ✓ Flexibel und individuell
- ✓ Nur minimale punktuelle Auflage am Edelstahl
- ✓ Leicht entnehmbar zur Reinigung der Rinne
- ✓ Abstandhalter für konstante, gleichmäßige Abstände

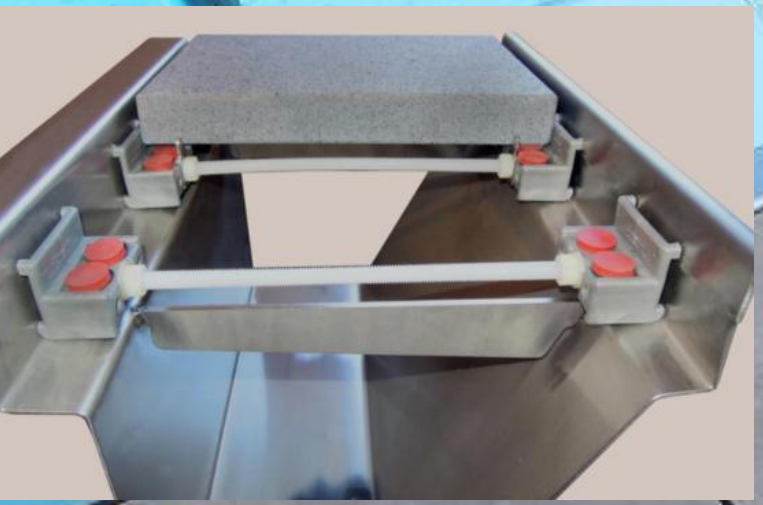

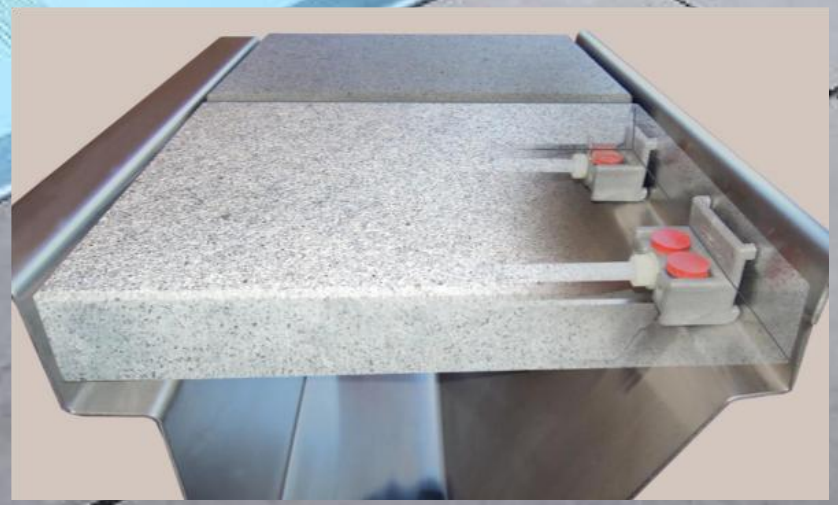

Rollositzbank
(klappbar)

- ✓ Einfach und auch unter Wasser revisierbar (2 Sicherungsschrauben)
- ✓ Blende ohne sichtbare Schrauben (ausgenommen bei Kombination mit Luftsprudeltasse in der Sitzfläche)
- ✓ Blenden bei hochgeklappter Sitzbank einfach entnehmbar












GASSNER
STAINLESS LUXURY IN POOL
BWT
Flächenbündiger Abschluss in der Seitenwand aller Gassner-Einbauteile



Ergonomisch geformte Liegeflächen
und Sitzbänke massiv oder mit Rohren



Luftsprudeldüse

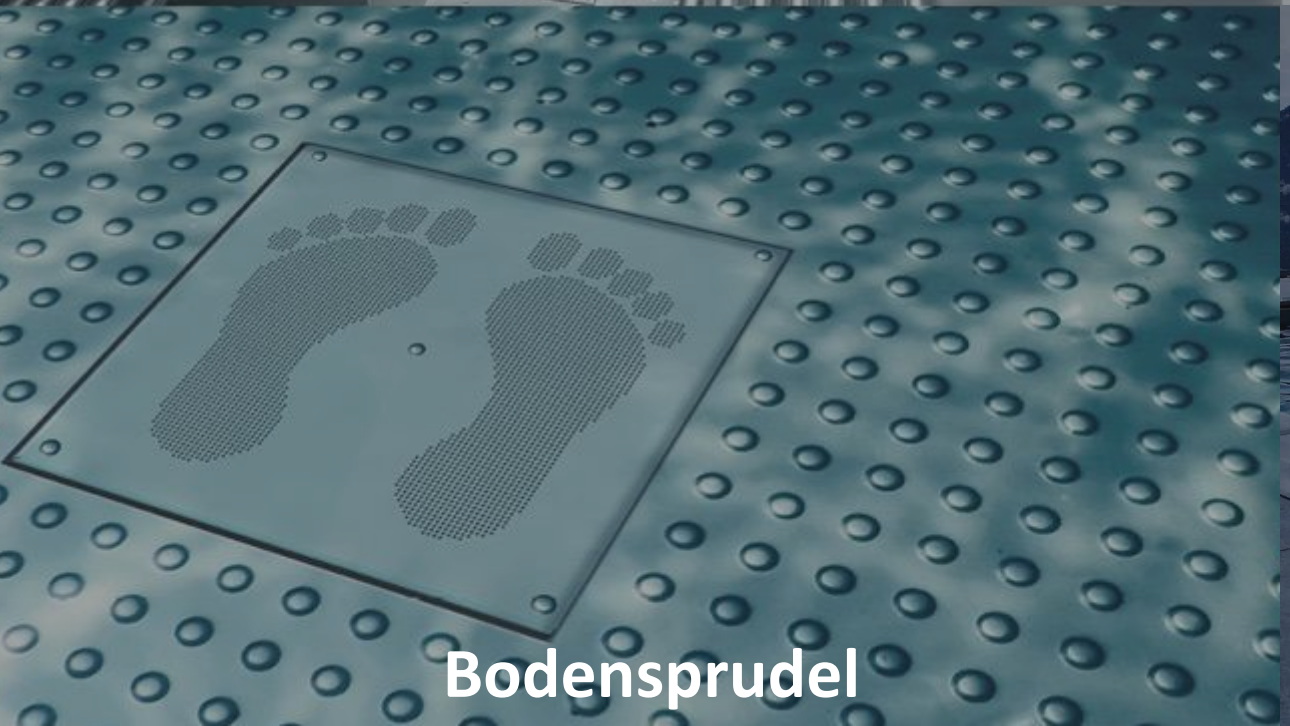

Bodensprudel



Gegenstromanlage

SIEH DEN UNTERSCHIED



GASSNER

- ✓ Sehr hoher Wasserstand
- ✓ Skimmerkorb wasserseitig entnehmbar
- ✓ Keine Revisionsöffnung außerhalb des Beckens
- ✓ Verschiedene Randausbildungen auch bei Skimmerbecken



Mitbewerb

- ✓ Sehr niedriger Wasserstand aufgrund von Einbauskimmern
- ✓ Skimmerrevision außerhalb des Beckens
- ✓ Beckenkopf nur mit 90°-Kantung bei Skimmerbecken

SIEH DEN UNTERSCHIED



GASSNER

- ✓ Seitenwände beinahe ohne sichtbare Schweißstellen durch ausgereifte Montagetechnik
- ✓ Die Seitenwände und Bodenelemente sind mit XPS-Isolierplatten verklebt (max. Planheit).
- ✓ Isolierung im Standard mit 6 cm XPS an Böden und Wänden



Mitbewerb

- ✓ Kein runder Übergang zwischen Boden und Wänden (Schmutzkante)
- ✓ Schweißverbindungen an der Beckenaußenwand drücken sich durch die Wärmeentwicklung beim Schweißen nach innen ab und bleiben sichtbar

SIEH DEN UNTERSCHIED



Mitbewerb (Kommunale Freibecken der Stadt Steyr, OÖ)

- ✓ Verwendung von vorgefertigten Noppenblechen
- ✓ Kein vorgeschliffenes Material
- ✓ Teilweise abgeschnittene Noppen
- ✓ Keine gleichmäßigen Abstände zu den Beckenwänden
- ✓ Schlampige Verarbeitung

GASSNER.
STAINLESS LUXURY IN POOL

PERFECT MIRROR
POOL.

PERFECT
MOMENT.

GRENZENLOSE
WEITE.

BWT BEST WATER TECHNOLOGY × GASSNER. STAINLESS LUXURY IN POOL

Die in linearer Perspektive angelegte Poolumrandung schafft ein noch nie dagewesenes, ruhiges und ebenmäßiges Bild der Wasseroberfläche und kreiert so eine atemberaubende Welt der Entspannung – und das in Ihrem Garten.

Als Einstückbecken konzipiert, überzeugt der Mirror Pool durch eine kurze Bau- und Lieferzeit. Dabei stehen attraktive und auf individuelle Bedürfnisse ausgerichtete Produktpakete zur Auswahl.

KLARE LINIEN
UND VOLLENDETE
PERFEKTION.

Efficiency • Durability
EDEL
Ecology • Luxury



MIRROR POOL

MODELLE.

MIRROR POOL ONE

Einstückbecken | Größe 6 × 3 m

- Treppe mit Podest
- 1x Poolbeleuchtung einfarbig (weiß)

MIRROR POOL ONE PLUS

Einstückbecken | Größe 6 × 3 m

- Treppe mit Podest
- 2x Poolbeleuchtung einfarbig (weiß)
- klappbare Sitzbank mit Blenden als Vorbereitung für Rollabdeckung „ECOVA by BWT"

MIRROR POOL PERFORMANCE

Einstückbecken | Größe 7,5 × 3 m

- freitragende Treppe mit Podest
- 2x Poolbeleuchtung (LED RGB)
- klappbare Sitzbank mit Blenden als Vorbereitung für Rollabdeckung „ECOVA by BWT"
- Gegenstromanlage „GASSNER EASY JET"

MIRROR POOL CUSTOMIZED

Der Mirror Pool CUSTOMIZED lässt keine Wünsche offen und kann in Bezug auf Abmessungen und Ausstattung individuell gestaltet werden.

Zur Auswahl stehen folgende, kombinierbare Attraktionen:

- Rohrsitzbank
- freitragende Treppe
- Poolabdeckung
- Steinumrandung
- Fussabdruck Massage
- ergonomisch geformte Luftsprudelliege
- Gegenstromanlage
- Luftsprudelbank
- Massagedüsen



MIRROR POOL

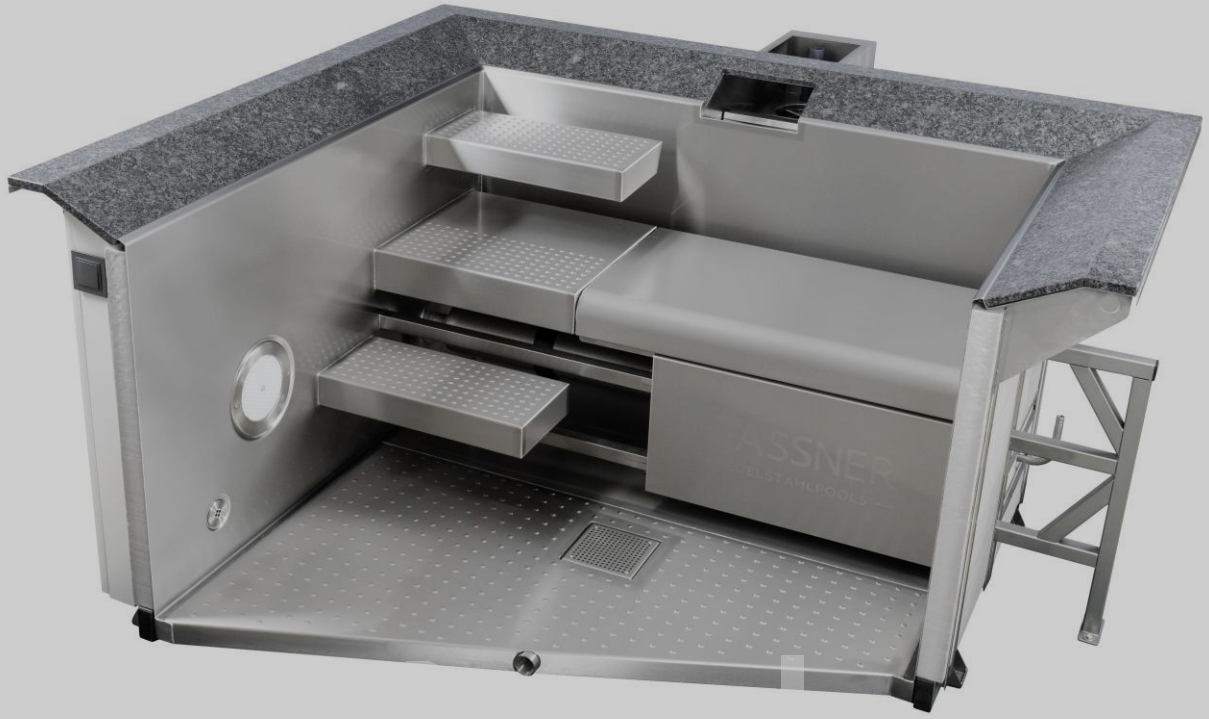

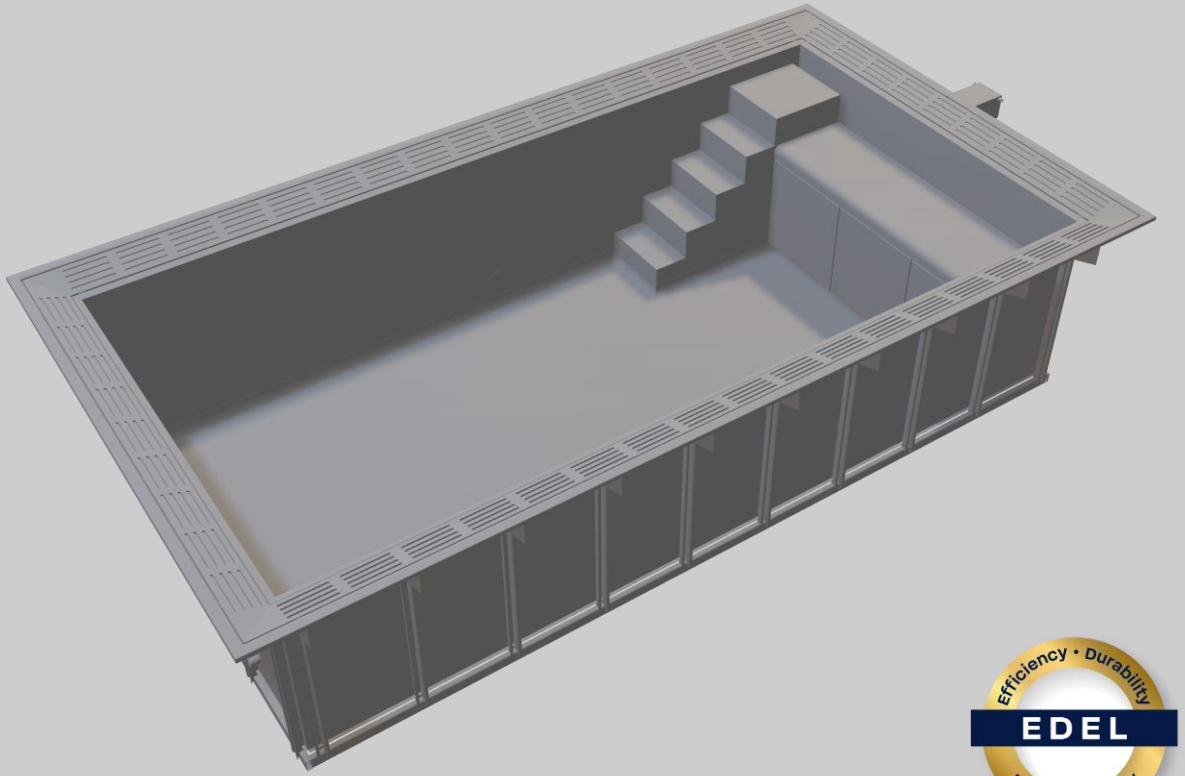




BWT
BEST WATER TECHNOLOGY
GASSNER
STAINLESS LUXURY IN POOL
ICE
MIRROR
TUB

ICE MIRROR TUB

Eisbaden auf höchstem Niveau

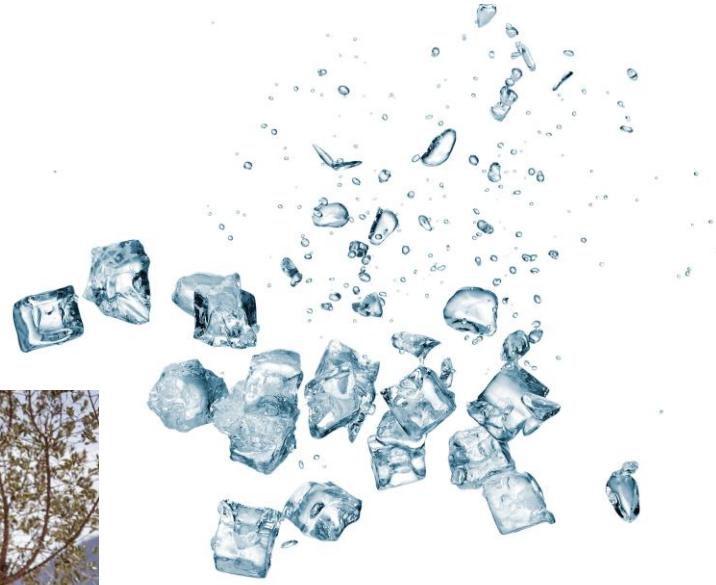

ICE MIRROR TUB

- Ergonomisch geformter Edelstahlkorpus
- Edle Natursteinumrandung
- Beständige Echtholzverkleidung
- Hochwertige Thermoabdeckung
- Wasseraufbereitung- und Technik
- Smarte Steuerung via App
- Made in Austria



DETAILS

ICE MIRROR TUB ohne Technikbox:

- Außenmaß: 2000 × 1160 × 670 mm
- Innenmaß: 1640 × 800 × 560 mm
- Wasservolumen: ca. 400 l
- Leergewicht: 250 kg


BWT
BEST WATER TECHNOLOGY
GASSNER
STAINLESS LUXURY IN POOL

ICE MIRROR TUB

Kooperation

Josef Köberl - österreichischer Extremsportler, spezialisiert auf Eisschwimmen und Langstrecken-Freiwasserschwimmen



LASK – professioneller Fußballverein aus Linz, Österreich



Falstaff LIVING DESIGN AWARD - *„Innovation Made in Austria“*



falstaff LIVING DESIGN AWARDS 2025



BWT BEST WATER TECHNOLOGY × GASSNER STAINLESS LUXURY IN POOL





FOKUSIERT
INNOVATIV
MODERN

AUTODESK® INVENTOR®

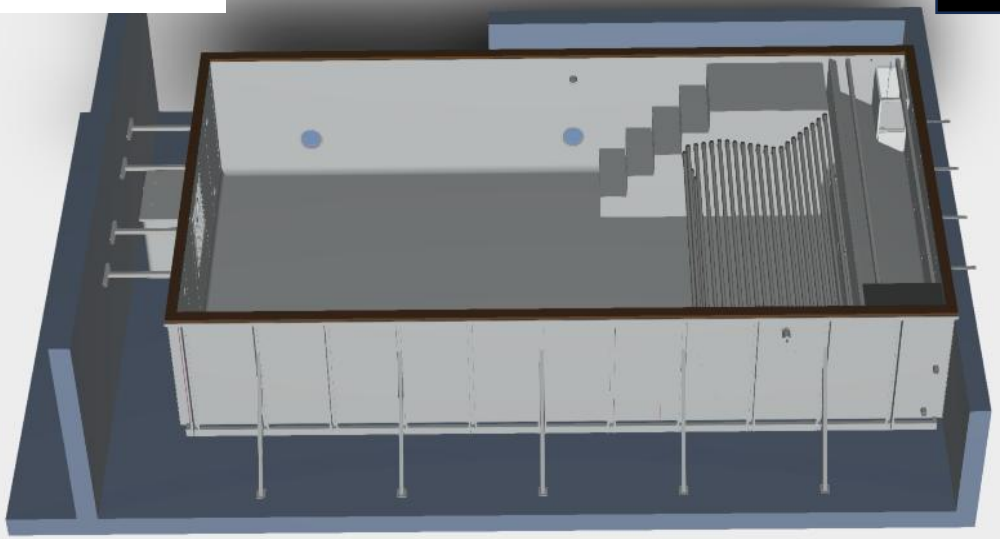

TRUMPF



POOLTECHNIK PASSEND ZUR ANFORDERUNG



PRIVAT





GEWERBLICH





POOLABDECKUNGEN





COVREX by Rehau

- ✓ geschäumtes Profil
- ✓ Nut-Feder-Verbindung bzw. PUR-Scharnier (Extrusionsprozess)
- ✓ anspruchsvolles Design
- ✓ hervorragende Materialeigenschaften
- ✓ Unvergleichbar einfach zu reinigen

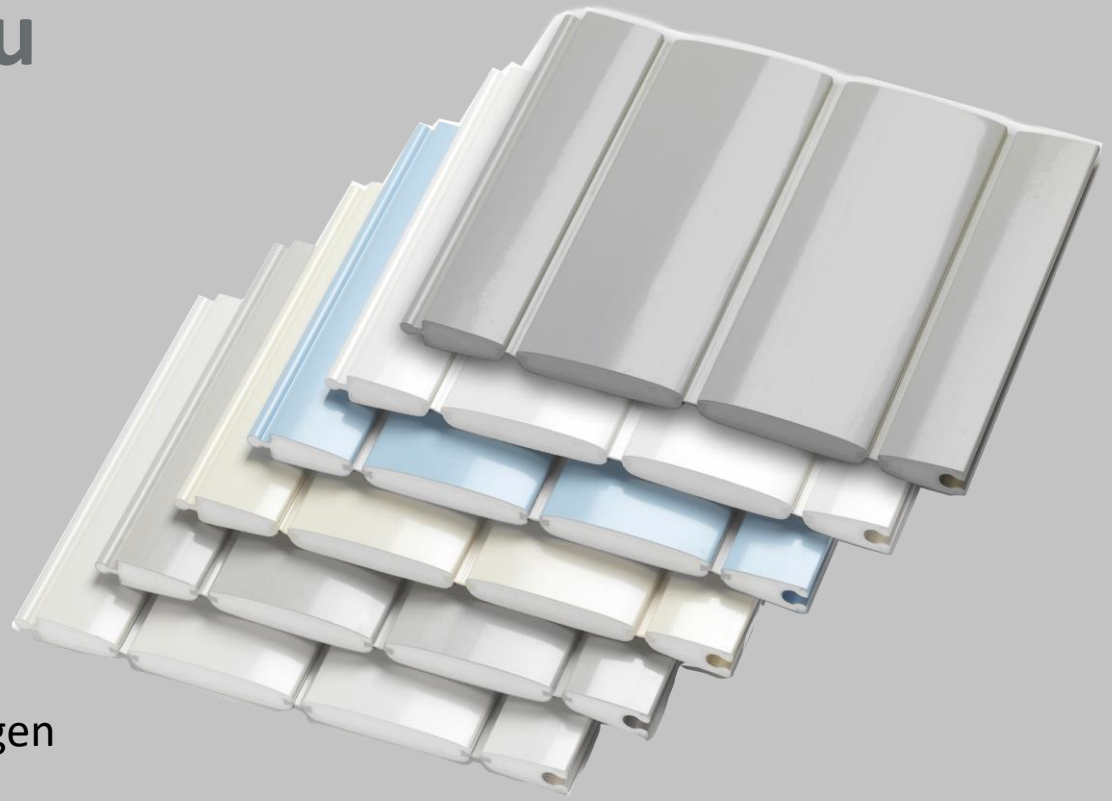

- ✓ geschäumte Lamellen, keine Hohlkammern und Endkappen
- ✓ witterungsbeständig, somit ganzjährig einsetzbar (-20° bis +70° C)
- ✓ sehr hohe Hagelfestigkeit
- ✓ für außergewöhnliche Beckenformen geeignet
- ✓ hervorragende Isolation

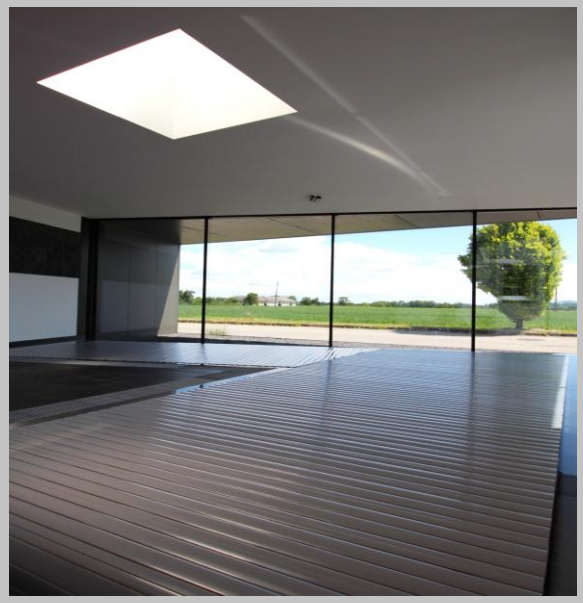

- ✓ geschlossene, leicht zu reinigende Oberfläche
- ✓ hohe Sturm- & Kindersicherheit in Verbindung mit patentierten PROTECTION SYSTEM
- ✓ individueller Zuschnitt der Profile beim Einbau „vor Ort“ – siehe Abb.
- ✓ Einsparung von Schwimmbadwirkstoffen und Heizkosten von bis zu 80%





Protection System

- ✓ formschlüssig verschraubte Kunststoffhalbschalen
- ✓ in den Farben der COVREX by Rehau Profile verfügbar
- ✓ Abspannen mittels Spanngurt samt Bodenanker
- ✓ Hohe Kinder- und Sturmsicherheit

Einzigartige Kindersicherheit in Verbindung mit patentierten PROTECTION SYSTEM

Und einem im Becken integrierten Handlauf



Hohlkammer aus PVC und PC

Die Hohlkammerprofile aus PVC oder Polycarbonat zeichnen sich unabhängig vom Werkstoff durch die ausgereifte Formgebung aus.

Die Herstellung jeder einzelnen Lamelle erfolgt im Extrusionsverfahren.

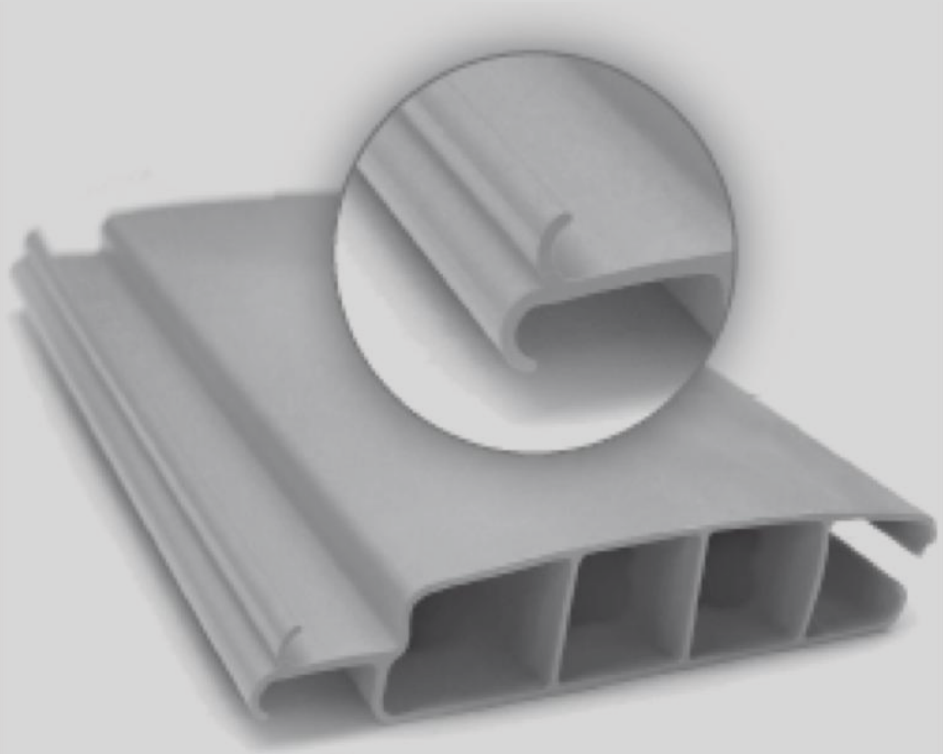

Jede Lamelle mit den Abmessungen 60 x 14 mm verfügt über drei Hohlkammern und ist mit einem Doppelhakensystem ausgestattet,

welche ineinander einrasten, woraus sich eine solide Schwimmbadabdeckung ergibt.

Hohlkammern-Profile

PVC

- ✓ Kostengünstige Alternative
- ✓ bewährtes System seit Jahrzehnten
- ✓ In den Farben:
  solar
  transparent
  weiß
  grau,
  elfenbein
  hellblau
  dunkelblau



PC

- ✓ besonders schlagzäh
- ✓ temperaturbeständig bis 120°C
- ✓ weitgehend hagelsicher bis Korngröße 30 mm
- ✓ In den Farben:
  solar
  transparent,
  hellblau-transparent,
  dunkelblau-transparent,
  grün-transparent,
  silber-transparent,
  silber-solar




GASSNER
STAINLESS LUXURY IN POOL
BWT





Sicherheitshandläufe

Maximale Sicherheit
bei Rollabdeckungen
durch das anbringen
von integrierten Handläufen.
Dadurch ist ein Absinken
der Rollabdeckungsprofile
nur bis auf das Niveau
der Handläufe möglich.
Tragkraft ist natürlich
abhängig von der
Wahl der Profile.



Poolüberdachungen von unserem Partner





GASSNER BWT
STAINLESS LUXURY IN POOL

aquacomet
365 DAYS OF FUN









EINSTÜCK-BECKEN

- Skimmer-Becken bis zu einer max. Innen-Breite von 3,4 m
- schnelle Montage vor Ort (1-2 Werktagen)



TRANSPORT IN TEILEN





- extrem hoher Vorfertigungsgrad (unerreicht in der Branche)
- abgestimmt auf die Situation vor Ort

Hotel „Stadt Breisach“ in Breisach (DE)

in Kooperation mit Herzog Schwimmbäder

GASSNER BWT
STAINLESS LUXURY IN POOL



POOLMOMENTE ÖFFENTLICH

4-Sterne Hotel „Lürzerhof Nature Spa Resort“ in Untertauern (AT)



„Chalet FALK“ in St. Oswald (AT)



4-Sterne Hotel „Lammwirt“ in Großarl (AT)




Hotel „Neubergerhof“ in Filzmoos (AT)
GASSNER
STAINLESS LUXURY IN POOL
BWT

4-Sterne Superior Hotel „Berghof“ in St. Johann/Pongau (AT)



Hotel „Kirchenwirt“ im Kaunertal (AT)




Hotel „Grand Elisabeth“ in Bad Ischl (AT)
GASSNER
STAINLESS LUXURY IN POOL
BWT

4-Sterne Superior Hotel „Sonnhof“ in St. Johann im Pongau (AT)



4-Sterne Hotel „Post am See“ in Traunkirchen (AT)







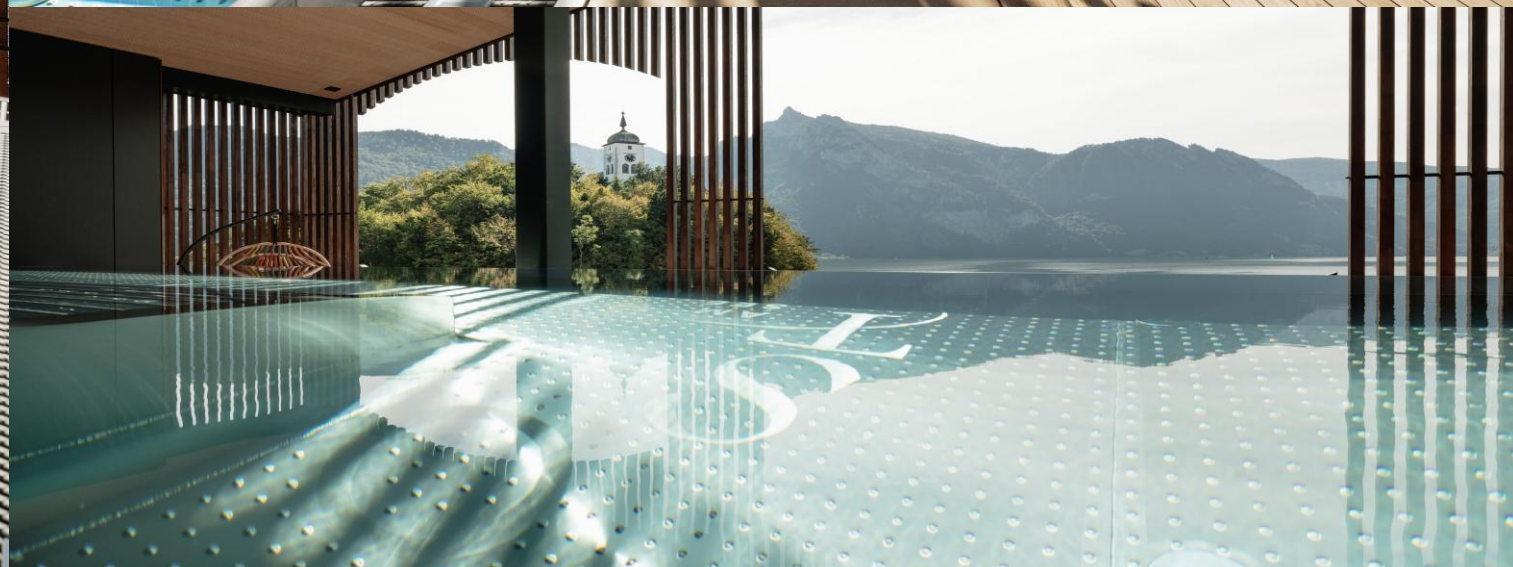

„DAS EDELWEISS“ Salzburg Mountain Resort in Großarl (AT)

GASSNER
STAINLESS LUXURY IN POOL
BWT







4-Sterne Superior Hotel & Spa „HELD“ in Fügen (AT)

GASSNER STAINLESS LUXURY IN POOL BWT



4-Sterne Superior Hotel „Juffing & Spa“in Thiersee (AT)

in Kooperation mit Schwarzenbacher

GASSNER BWT
STAINLESS LUXURY IN POOL



Seegasthof „Hois´n Wirt“ in Gmunden (AT)

GASSNER STAINLESS LUXURY IN POOL

BWT







4-Sterne-Superior „Hotel EDELWEISS“ in Berchtesgaden (DE)

GASSNER STAINLESS LUXURY IN POOL BWT



Sporthotel „Lorünser“ in Zürs am Arlberg (AT)



4-Sterne Wellnesshotel „Ritzenhof “ in Saalfelden (AT)




Hotel „Dorfer“ in Großarl (AT)
GASSNER
STAINLESS LUXURY IN POOL
BWT

4-Stern Superior Wellness- und Wohlfühlresort „PETERNHOF“ in Kössen (AT)





GASSNER BWT
STAINLESS LUXURY IN POOL





4-Sterne-Superior Hotel „CORTISEN“ in St. Wolfgang (AT)

GASSNER STAINLESS LUXURY IN POOL BWT







„Studio963“ Chalet in Mühlbach/Hochkönig (AT)

GASSNER
STAINLESS LUXURY IN POOL
BWT







4-Sterne Hotel Tirol – Alpin SPA in Ischgl (AT)



4-Sterne Hotel „Schwarzer Adler“ in Kitzbühel (AT)



Hotel „Mein Almhof“ in Nauders/Reschenpass (AT)

in Kooperation mit Fankhauser

GASSNER STAINLESS LUXURY IN POOL

BWT





Fitnessstudio „Elements Siemensallee“ in München (DE)

in Kooperation mit RE-HE Schwimmbadbau

GASSNER STAINLESS LUXURY IN POOL BWT









FC Bayern München – Profi-Center in München (DE)

in Kooperation mit Seufert & Fink

GASSNER STAINLESS LUXURY IN POOL

BWT



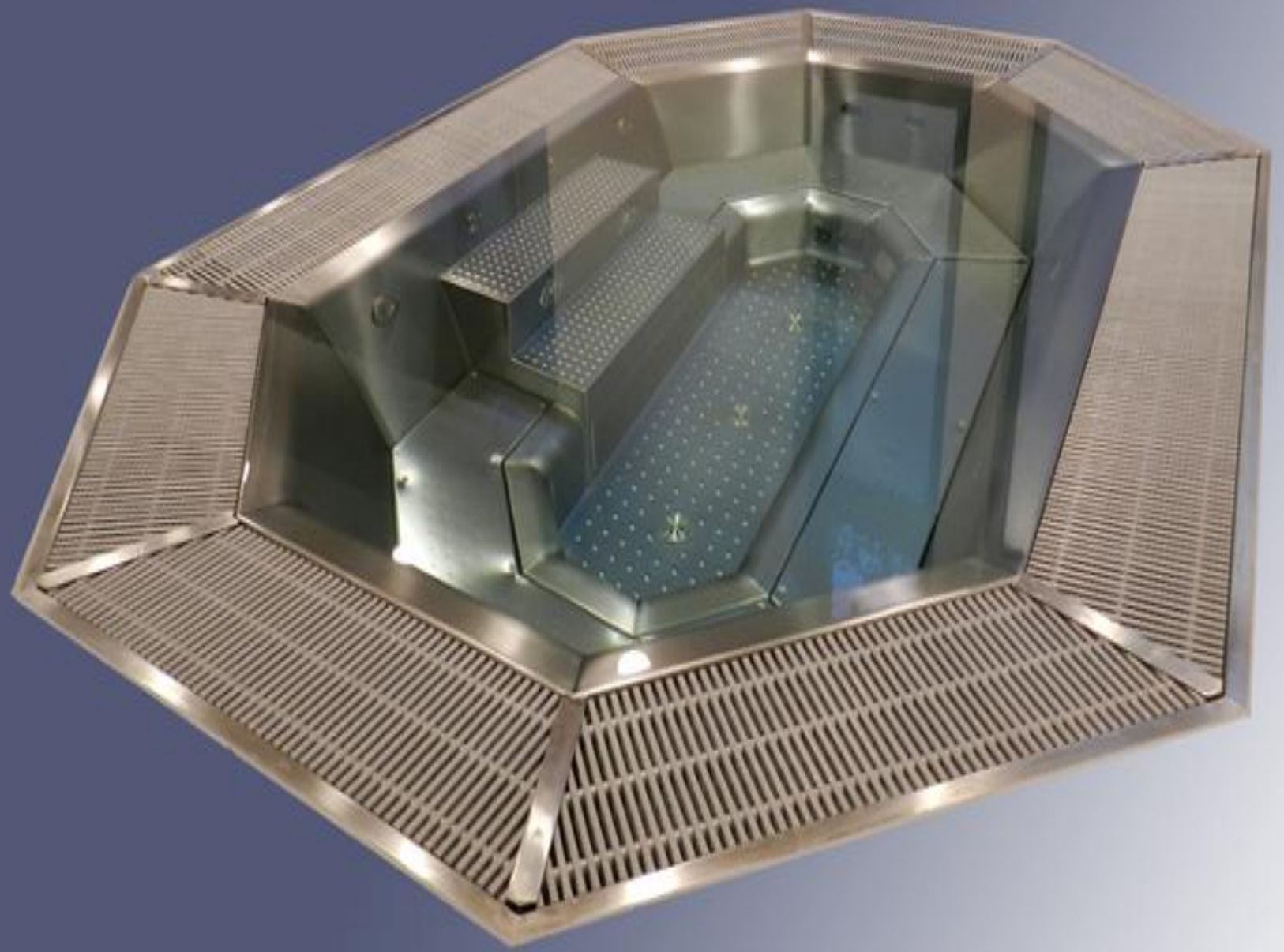

FC Bayern München Campus in München (DE)

in Kooperation mit Pool & Wellness Ettl

GASSNER STAINLESS LUXURY IN POOL BWT





Boutique Hotel „Ultima“ in Gstaad (CH)

in Kooperation mit Leader Spa



GASSNER. BWT
STAINLESS LUXURY IN POOL

Hotel „Das Bachgut – Resort am Berg“ in Hinterglemm (AT)
in Kooperation mit Wieser + Scherrer Zeller Hautechnik

GASSNER. BWT
STAINLESS LUXURY IN POOL



POOLMOMENTE PRIVAT

Privat in Perchtoldsdorf (AT)

GASSNER STAINLESS LUXURY IN POOL BWT



Privat Steyr (AT)

in Kooperation mit Obermair Architekt



Privat in Mödling (AT)

in Kooperation mit Begründer



Privat in Purkersdorf (AT)

in Kooperation mit Begründer



Privat in Wien (AT)

in Kooperation mit Begründer



Privat in Sierning (AT)





GASSNER
STAINLESS LUXURY IN POOL

Apartment-Haus „The Grand“ in Kitzbühel (AT)
in Kooperation mit Hagleitner

Privat in Schwertberg (AT)



Privat in Wallern (AT)




Privat in Lichtenberg (AT)
GASSNER
STAINLESS LUXURY IN POOL
BWT

Privat in Wolfern (AT)







Privat in Neuhofen/Krems (AT)



Privat in Tiefenfucha (AT)

GASSNER STAINLESS LUXURY IN POOL BWT



Privat in Enns (AT)

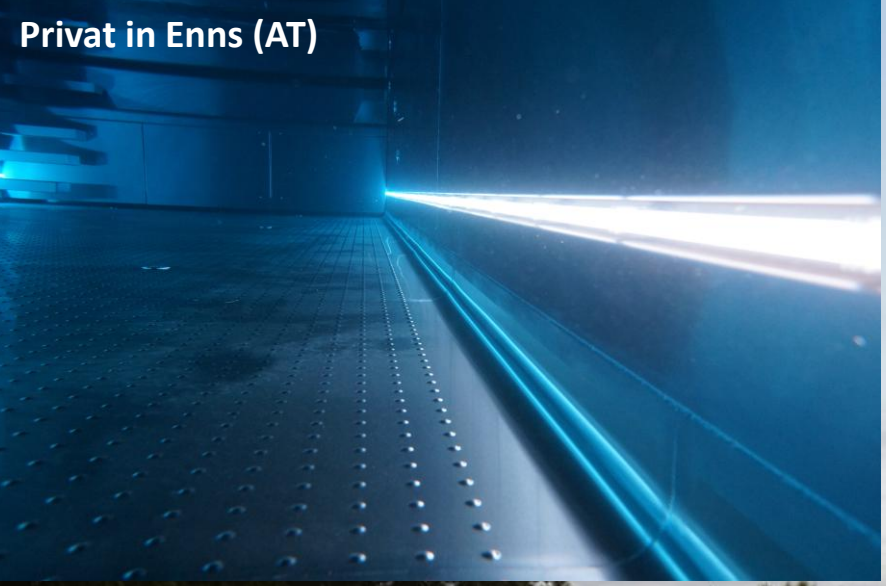

GASSNER
STAINLESS LUXURY IN POOL
BWT

Privat in Nöchling (AT)



Privat in Wien (AT)

GASSNER
STAINLESS LUXURY IN POOL
BWT









Privat in München (DE)

in Kooperation mit RE-HE Schwimmbadbau

GASSNER BWT
STAINLESS LUXURY IN POOL





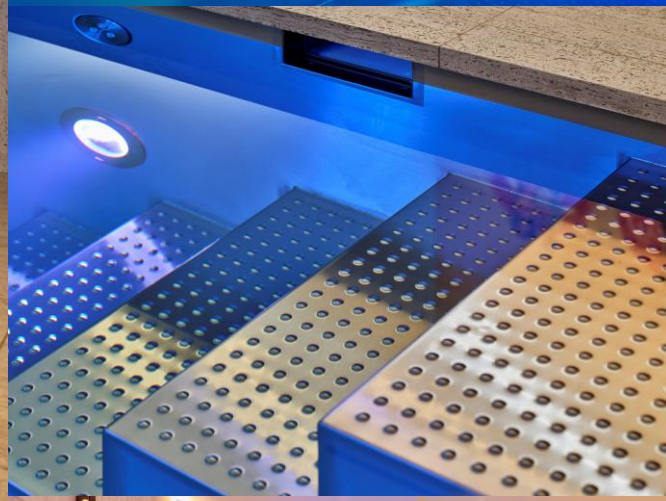



Privat in Oberägeri (CH)

in Kooperation mit Vita Bad

GASSNER
STAINLESS LUXURY IN POOL
BWT







Privat (CH)

in Kooperation mit Vita Bad



Privat in Rolle (CH)

in Kooperation mit Leader Spa

GASSNER STAINLESS LUXURY IN POOL

BWT




Privat (CH)
in Kooperation mit Vita Bad
GASSNER
STAINLESS LUXURY IN POOL
BWT

Privat (CH)

in Kooperation mit Vivell + Co





Privat in Malaga (ES)

in Kooperation mit Pool Aesthetics

GASSNER BWT
STAINLESS LUXURY IN POOL





Privat in Saragossa (ES)

in Kooperation mit Pool Aesthetics

GASSNER STAINLESS LUXURY IN POOL

BWT



Privat in der Dominikanischen Republik



Privat in Wiener Neustadt (AT)

GASSNER STAINLESS LUXURY IN POOL

BWT



Privat in Eppan (IT)

in Kooperation mit Pro Wellness



SCHAURÄUME

GASSNER – SIERNING (AT)

POOL & WELLNESS CITY – GERASDORF (AT)

HOF – MONDSEE (AT)